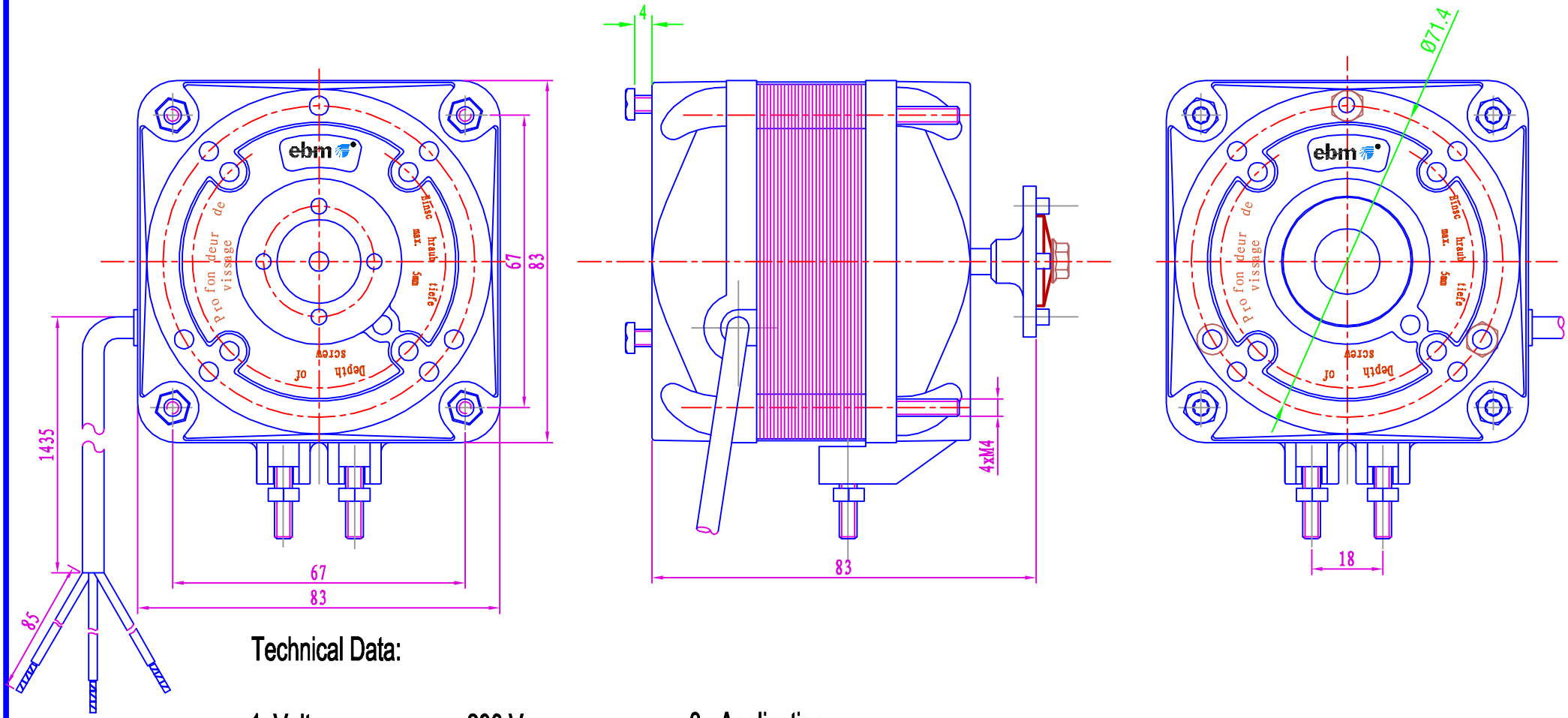

Technical Data:

1. Volt 230 V
   Frequency 50/60 Hz
   Input power 36/34 W
   Output power 10/9 W
   Load current 0.25/0.22 A
   Load speed 1300/1550 rpm
2. Insulation
   Insalution class B
3. Application
   using temperature -30°C-- +40°C
   Position Horizontal

未注公差	比 例		姓 名	日 期				
		设 计						
		校 对						
材料:		工 艺						
		批 准			版本号	更改人	更改号	日期
名称:	Spec.							
图号:	M4Q045-CA03-A4/C01							

ebmpapst
依必安派特风机(上海)有限公司
ebm-papst Ventilator (Shanghai) CO.,Ltd

Create PDF files without this message by purchasing novaPDF printer (http://www.novapdf.com)